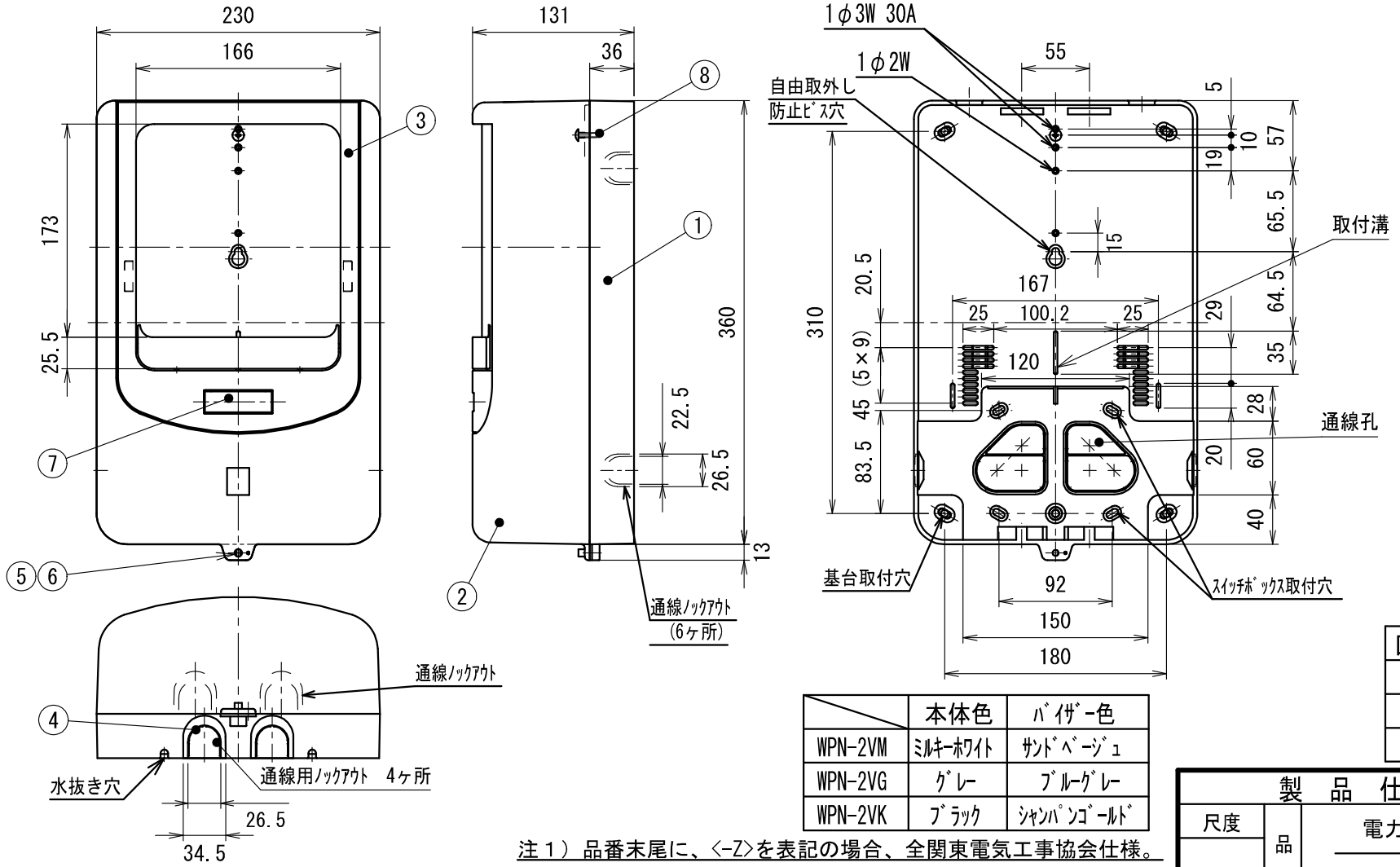

	本体色	ﾊﾞｲｻﾞｰ色
WPN-2VM	ﾐﾙｷｰﾎﾜｲﾄ	ｻﾝﾄﾞﾍﾞｰｼﾞｭ
WPN-2VG	ｸﾞﾚｰ	ﾌﾞﾙｰｸﾞﾚｰ
WPN-2VK	ﾌﾞﾗｯｸ	ｼｬﾝﾊﾟﾝｺﾞｰﾙﾄﾞ

区　別	定格電流(A)
1φ2W	30～120
1φ3W	30・60
3φ3W	

注１）品番末尾に、<-Z>を表記の場合、全関東電気工事協会仕様。

符号	名　　称	材　質	個数	備　　考	符号	名　　称	材　質	個数	備　　考
5	封印ビス	C３６０４	1	M４×１２ ニッケルめっき	(１０)	(＋－) 丸木ねじ	SUS	5	４．５×４０ (添付品)
4	ノック	ACS	2	－	(9)	十字穴付き丸木ねじ	SWRM	2	４．１×３２(添付品) 三価クロメートめっき
3	化粧カバー	PC	1	－	8	十字穴付きトラスタッピンねじ	SWCH	1	４×１６ 三価クロメートめっき
2	カバー	ACS	1	－	7	銘板	アルミテープ	1	添付品
1	基台	ACS	1	－	6	六角ナット	C３６０４	1	M４

製　品　仕　様　図		
尺度	品名	電力量計ボックス
1/5		WPN－2V＿(－Z)
第三角法	図番	WP１５６７２G

未来工業株式会社